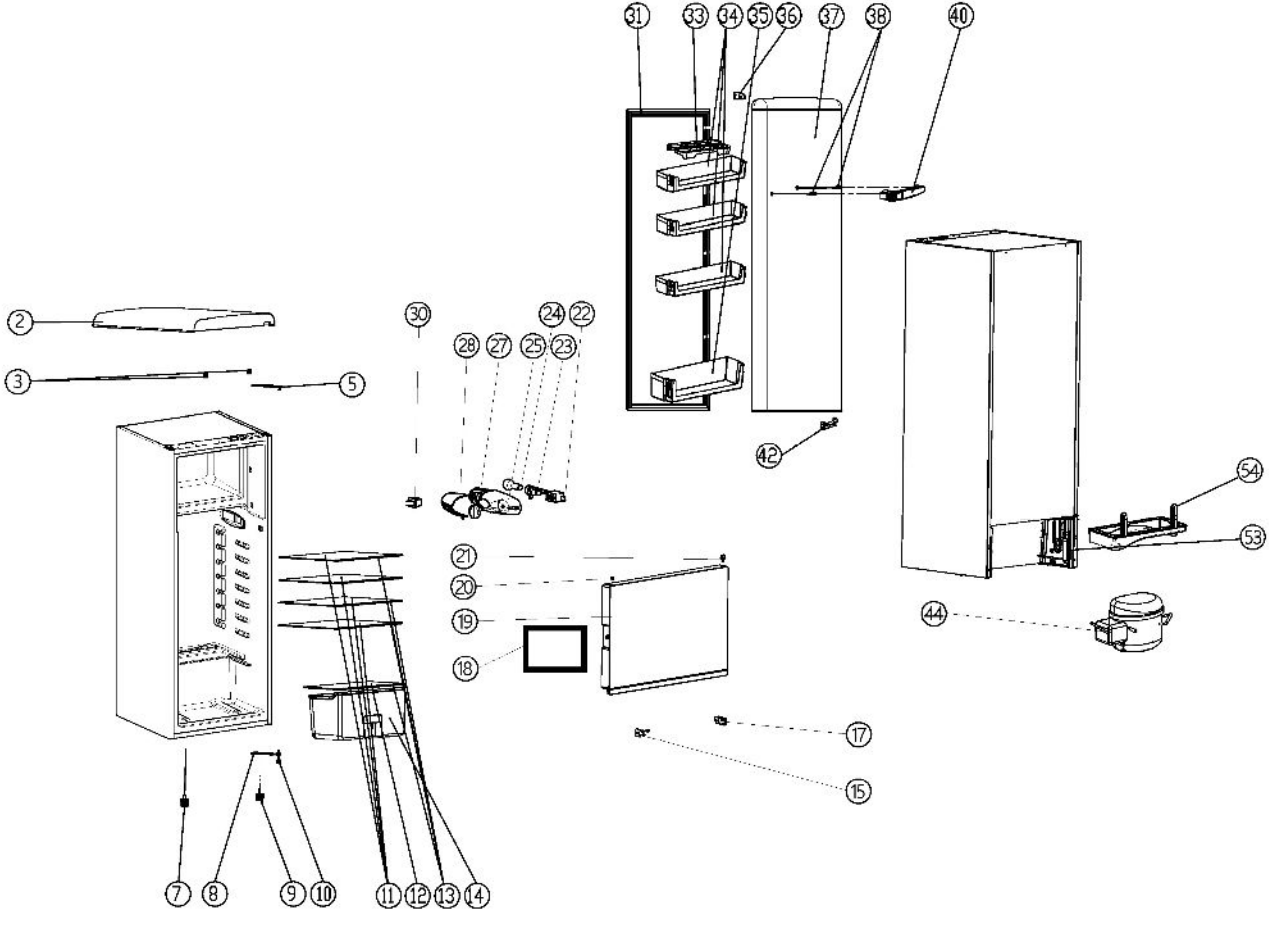
31
33
34
35
36
37
38
40
2
3
5
30
24
22
28
27
25
23
42
54
53
21
20
19
18
44
17
15
7
8
9
10
11
12
13
14